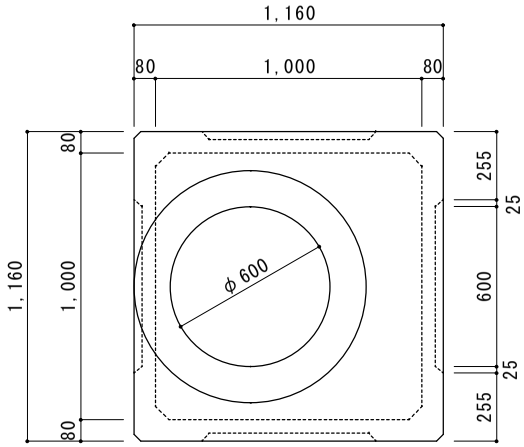

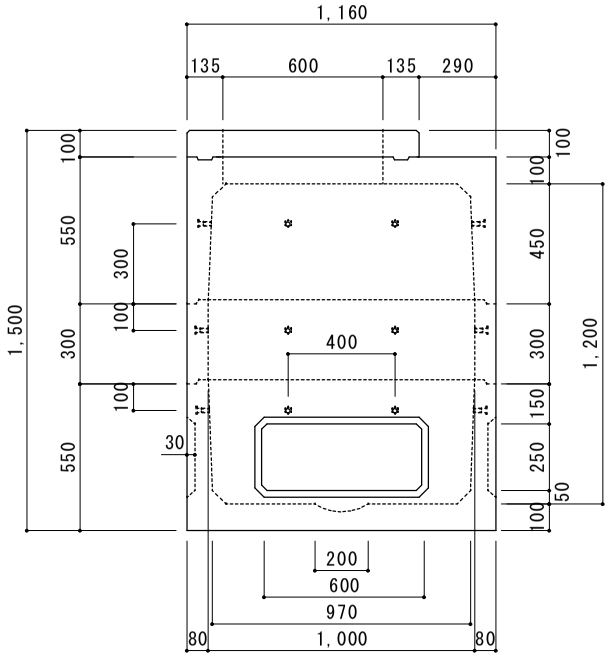

蓋受

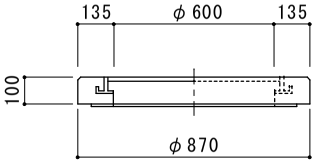

品　名	規　格	単位	参考質量
蓋　受	（鉄蓋付）	kg	120
上　部	100A-450	kg	695
中　部	100M-300	kg	260
下　部	100B-450	kg	760
合　計		kg	1,835

	図　番	縮　尺	製　図	日　付
1000型-1200ハンドホール	KS-10-12	1/20	丸本	2010.04.05

株式会社オーコ