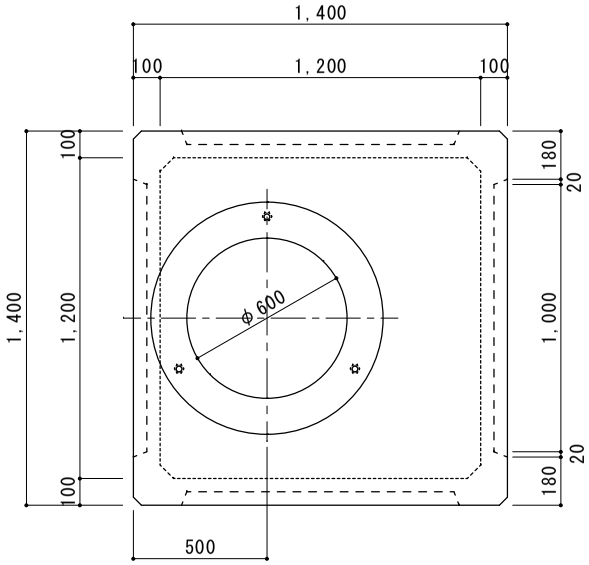

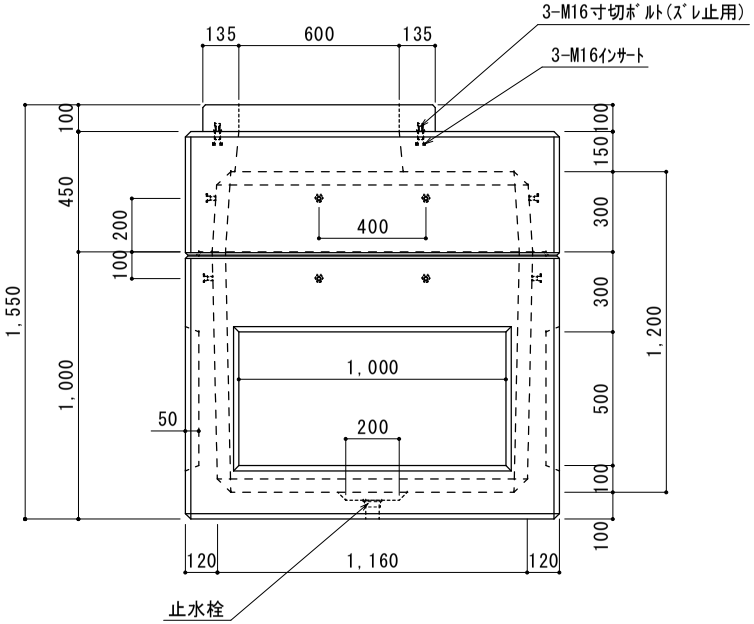

蓋受詳細

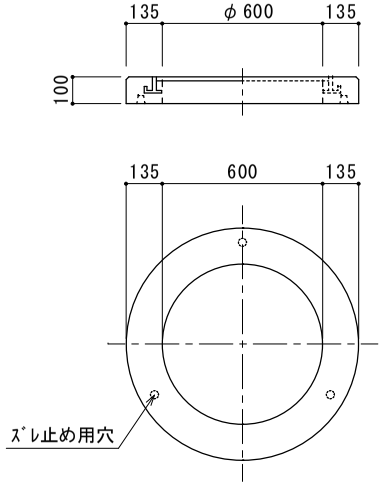

参考質量

品　名	kg
蓋　受	120
120A-300	1,020
120B-900	1,425
合　計	2,565

1200型-1200ハンドホール	図　番	縮　尺	製　図	日　付	株式会社オーコ
	KS-12-12	1/20	丸本	2023.07.06	