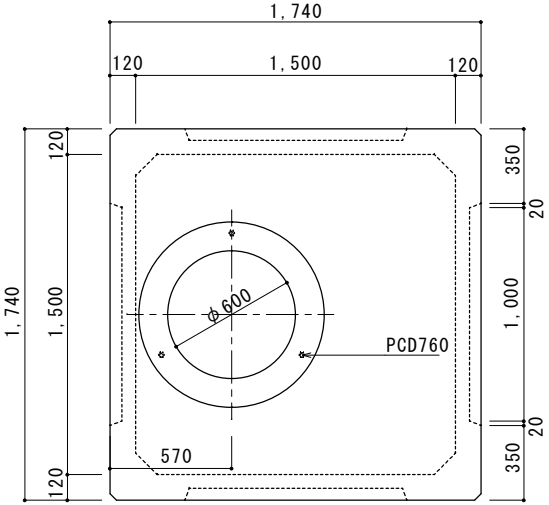

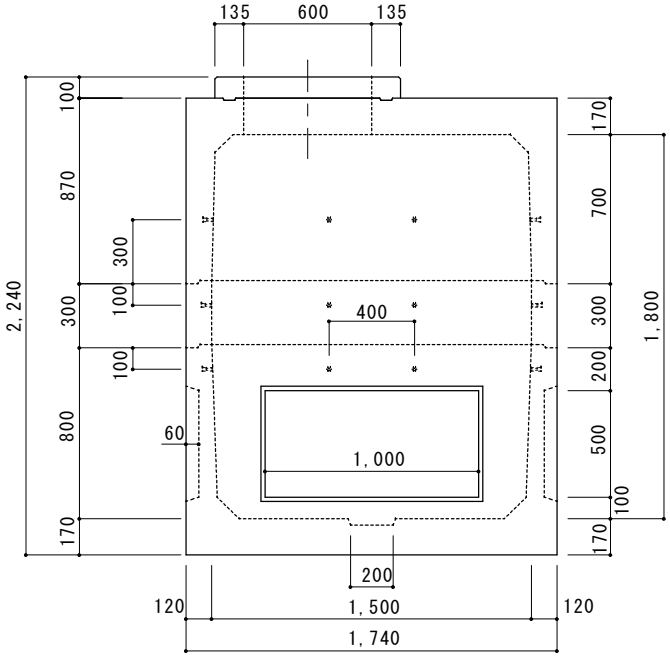

蓋受

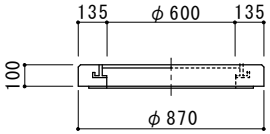

品　名	規　格	単位	参考質量
蓋　受	（鉄蓋付）	kg	120
上　部	150A-700	kg	2,640
中　部	150M-300	kg	575
下　部	150B-800	kg	2,680
合　計		kg	6,015

1500型-1800ハンドホール	図　番	縮　尺	製　図	日　付	株式会社オーコ
	KS-15-18	1/25	丸本	2010.04.06	