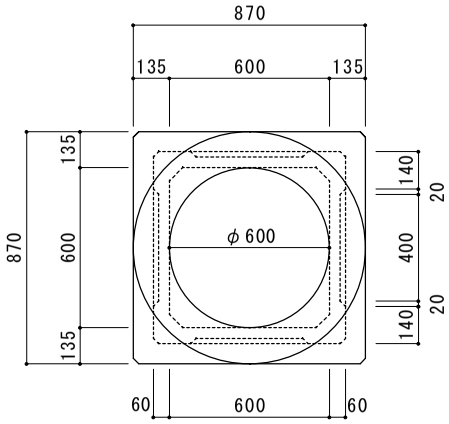

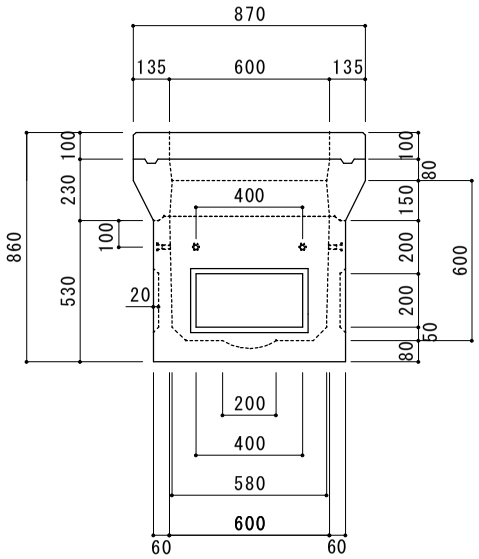

蓋受

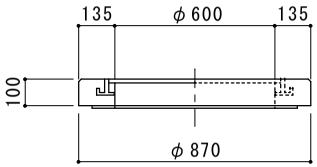

品　名	規　格	単位	参考質量
蓋　受	（鉄蓋付）	kg	120
上　部	60A-150	kg	200
下　部	60B-450	kg	285
合　計		kg	605

国土交通省型　H1-6	600型-600ハンドホール	図　番	縮　尺	製　図	日　付	株式会社オーコ
		KS-06-06	1/20	丸本	2010.04.05	