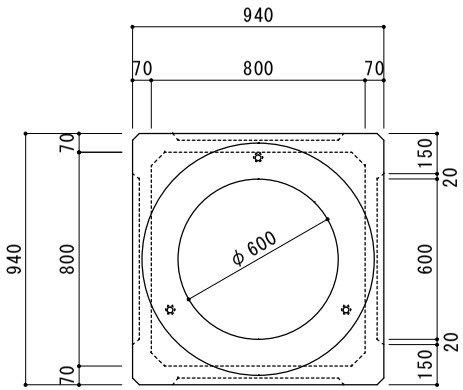

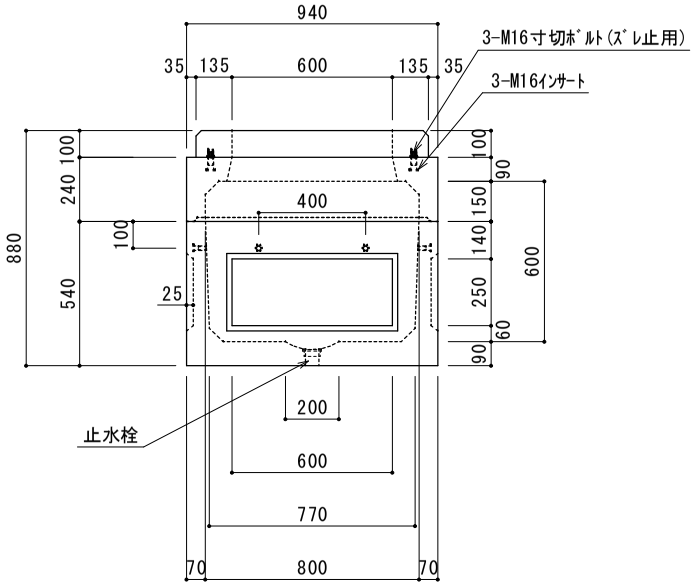

蓋受詳細

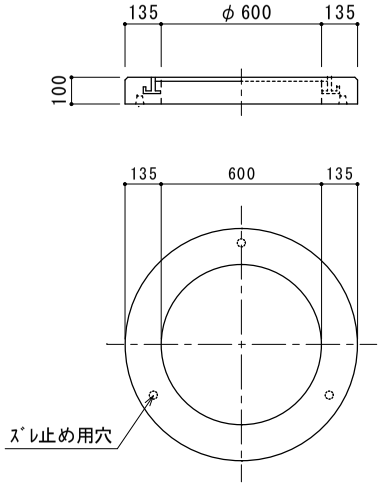

参考質量

品　名	kg
蓋　受	120
80A-150	235
80B-450	485
合　計	840

		図　番	縮　尺	製　図	日　付	
	800型-600ハンドホール	KS-08-06	1/20	丸本	2023.07.06	株式会社オーコ