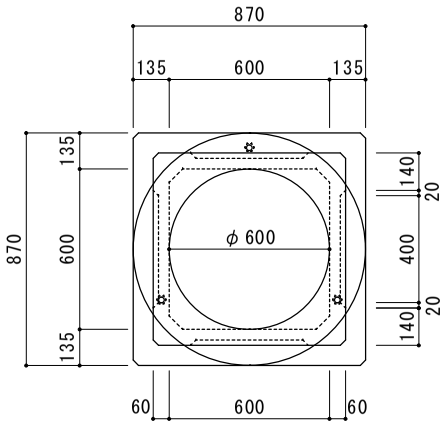

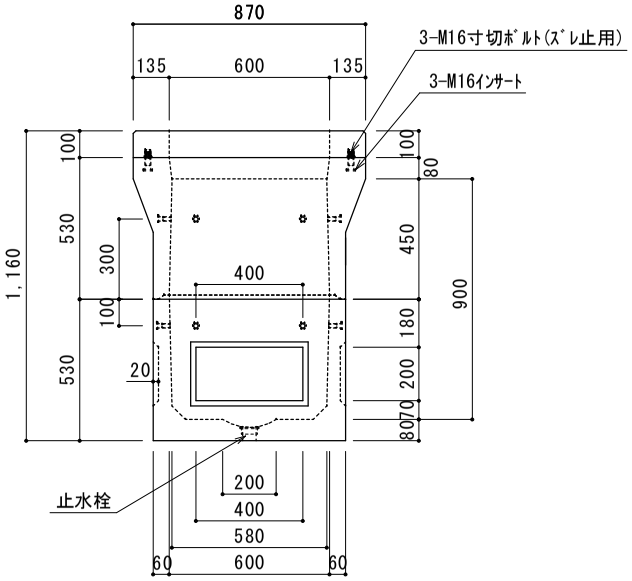

蓋受詳細

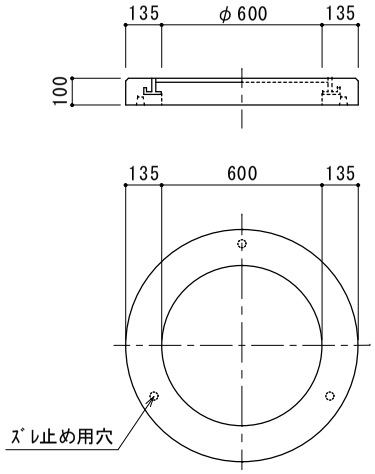

参考質量

品　名	kg
蓋　受	120
60A-450	350
60B-450	285
合　計	755

国土交通省　Ｈ１－９	600型-900ハンドホール	図　番	縮　尺	製　図	日　付	株式会社オーコ
		KS-06-09	1/20	丸本	2023.07.06	